APROVECHAMIENTOS FORESTALES. MADERA Y LEÑA

6.4.9. Esquema del balance de la madera, 2017 (m3 sin corteza equivalentes)
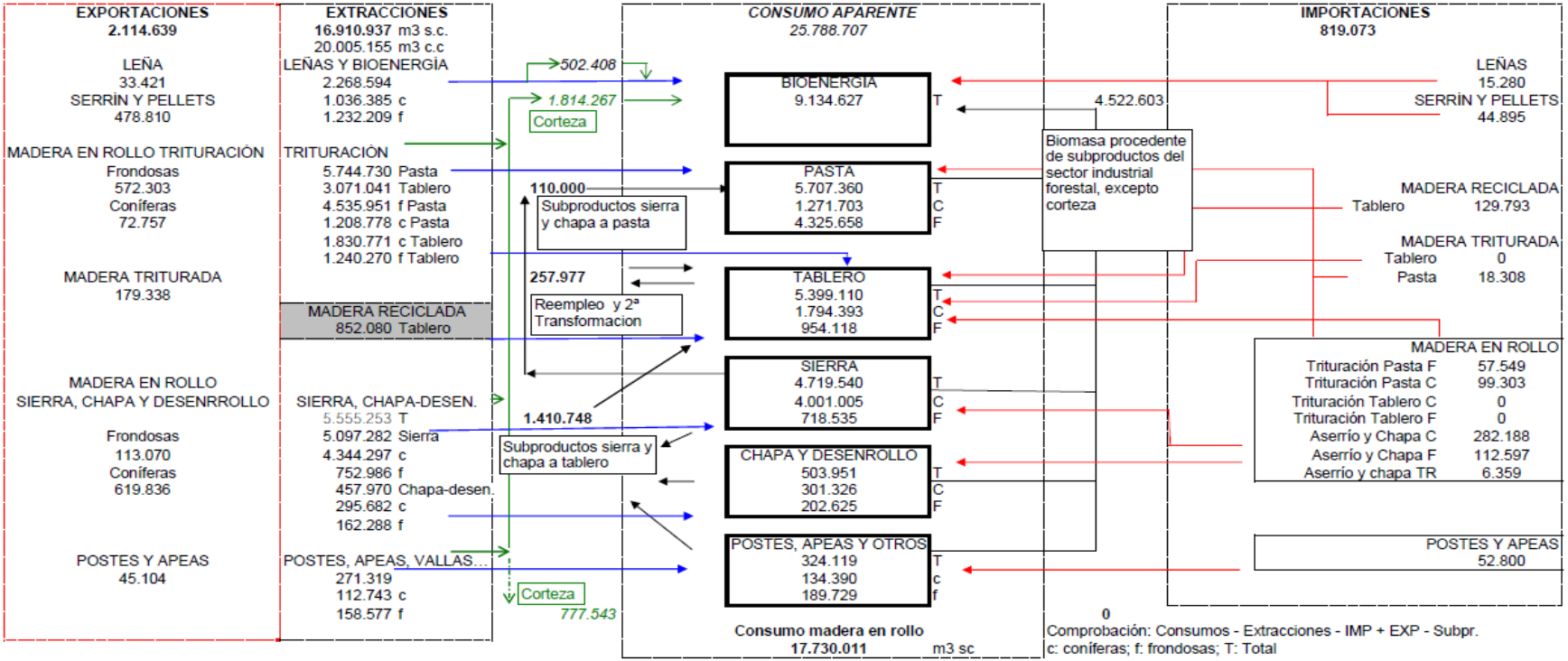
BALANCE DE LA MADERA EN ROLLO 2017 (M3 S.C.EQUIVALENTES)