# APROVECHAMIENTOS FORESTALES. MADERA Y LEÑA

## 6.4.9. Esquema del balance de la madera, 2016 (m3 sin corteza equivalentes)
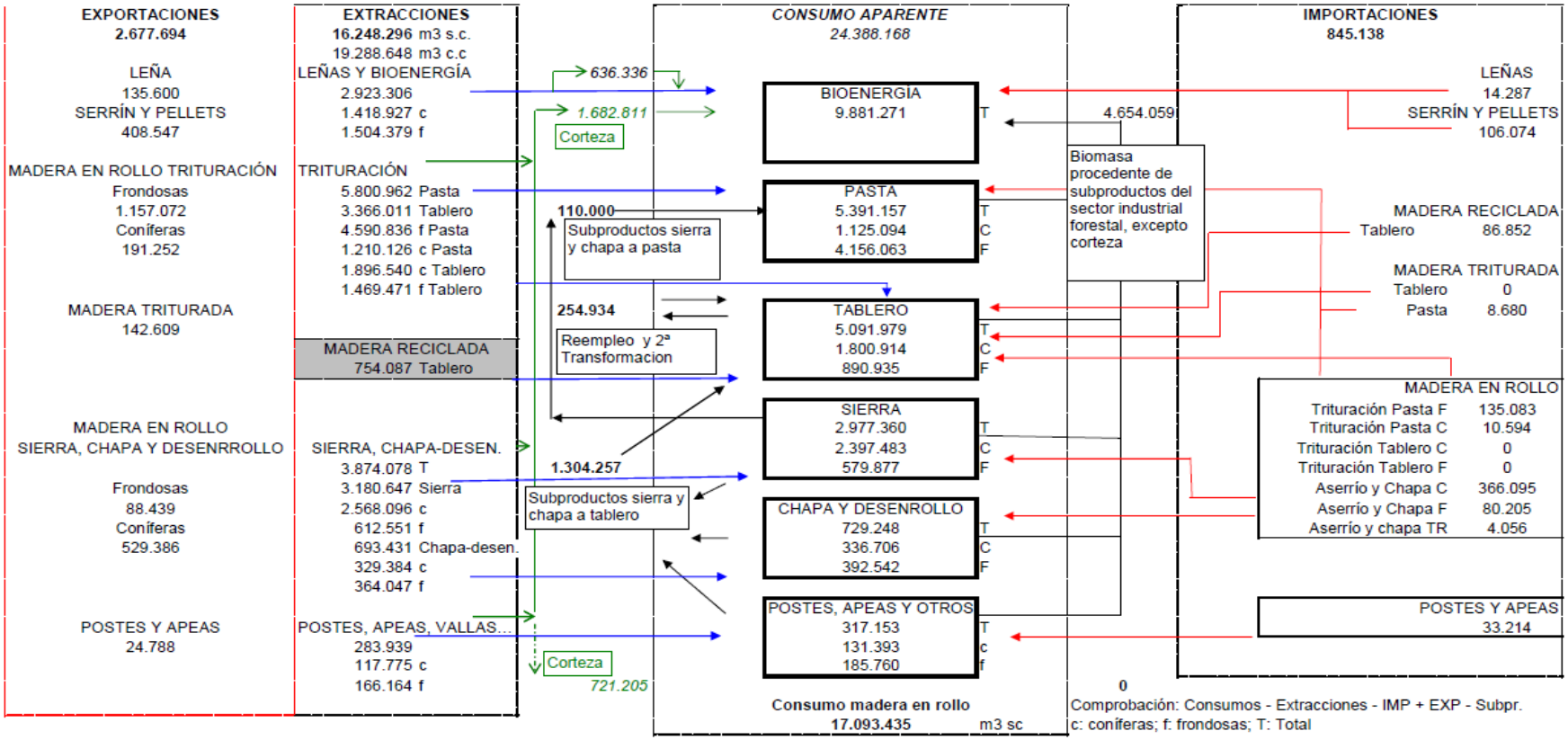
**BALANCE DE LA MADERA EN ROLLO 2016 (M3 S.C.EQUIVALENTES)**