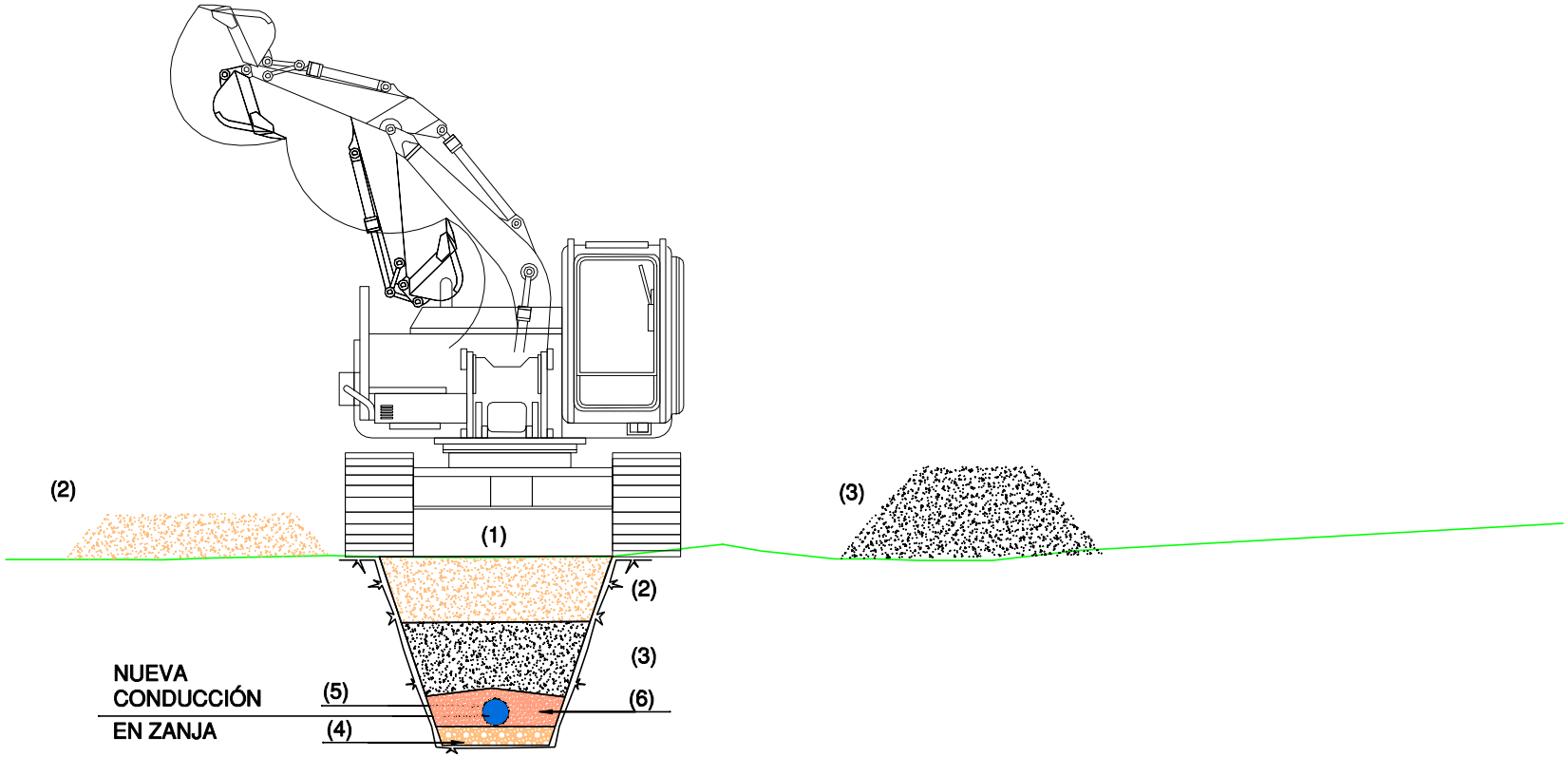

(1) EXCAVACION DE ZANJA

(2) DEPOSITO DE TIERRA VEGETAL

(3) DEPOSITO DE RESTO EXCAVACION SIN TIERRA VEGETAL

(4) COLOCACIÓN ASIENTO TUBERÍA

(5) COLOCACIÓN TUBERÍA

(6) PROTECCIÓN DE TUBERÍA

EJECUCION CONEXION CAPTACION CON TUBERIA LLENADO BALSAS EXISTENTE

Referencia geográfica. Sistema de coordenadas ETRS-89

Financiado por la Unión Europea NextGenerationEU

GOBIERNO DE ESPAÑA — MINISTERIO DE AGRICULTURA, PESCA Y ALIMENTACIÓN

seiasa

TÍTULO DEL PROYECTO PROYECTO DE MEJORA DE CAPTACIÓN DE AGUAS E INSTALACIÓN DE HIDRANTES CON EQUIPO DE TELECONTROL EN LA COMUNIDAD DE REGANTES VILLAMOÑICO-REVELILLAS, T.M. VALDERREDIBLE (CANTABRIA)	Escala: S/E	Fecha: MAYO 2023	Autor del Proyecto: INGENIERO AGRONOMO JAVIER MTZ. DE ZUAZO LETAMENDI INGENIERO TECNICO AGRICOLA ESPLOT. AGROPECUARIAS MIKEL MTZ. DE ZUAZO LETAMENDI ZUAZO INGENIEROS, S.L.	Revisión 001 002 Aprobado	Título del plano: SECCION TRANSVERSAL EJECUCION DE ZANJA CONEXION CAPTACION / HIDRANTES CON RED EXISTENTE	Plano nº: 5 Hoja nº: 1 de 1